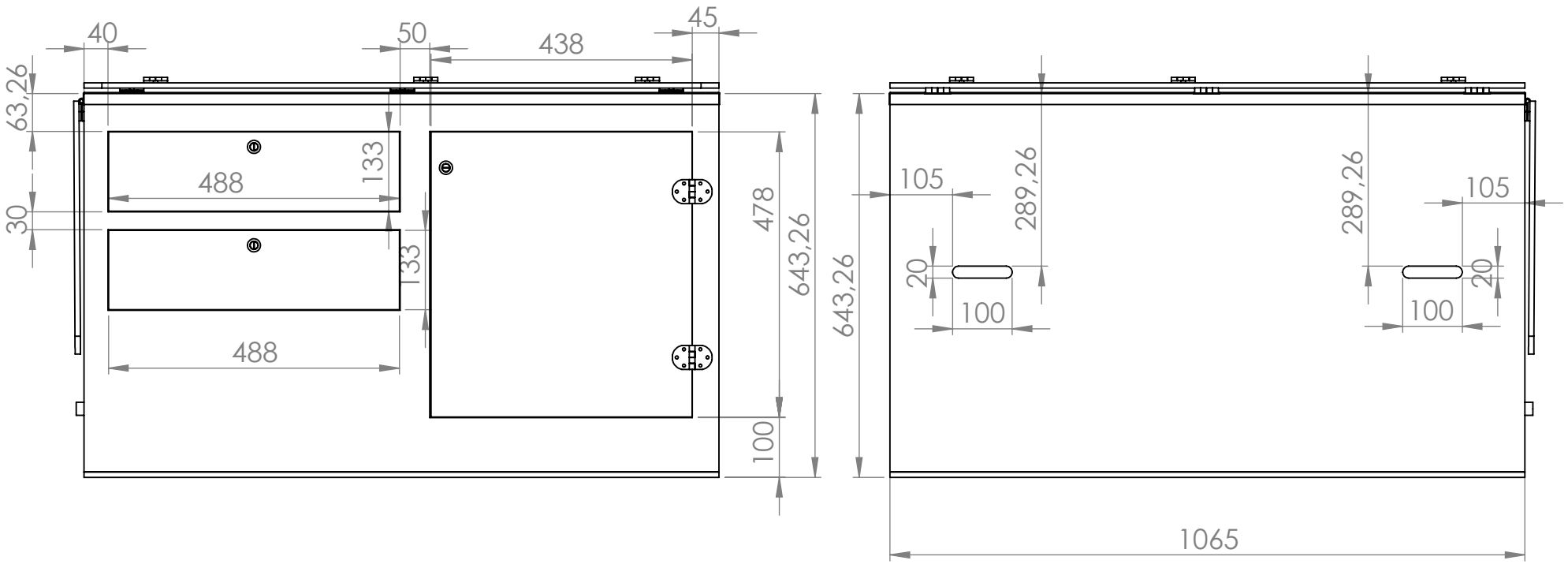


| | | | | | | |
|---|---|---|---|---|---|---|
| AKSİ BELİRTİLMEDİĞİ SÜRECE:<br>BOYUTLAR MİLİMETREDİR<br>YÜZEY CİLASI:<br>TOLERANSLAR:<br>DOĞRUSAL:<br>AÇISAL: | BİTİRME: | | | KESKİN KENARLARI PAHLAYIN VE KIRIN | TEKNİK RESMİ ÖLÇEKLENDİRMEYİN | REVİZYON |
| | İSİM | İMZA | TARİH | | BAŞLIK: | |
| ÇİZEN | | | | | | |
| DENET. | | | | | | |
| ONAY. | | | | | | |
| ÜRET. | | | | | | |
| KALİTE | | | | MALZEME: | RESİM NO. Reklam_ölçüleri | A3 |
| | | | | AĞIRLIK: | ÖLÇEK:1:20 | SAYFA 1 / 1 |