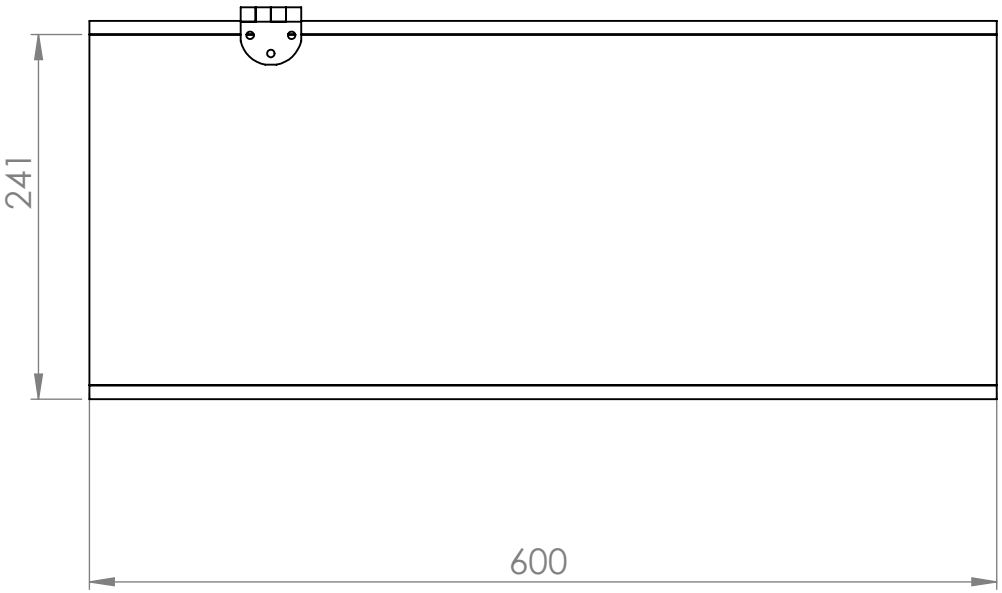

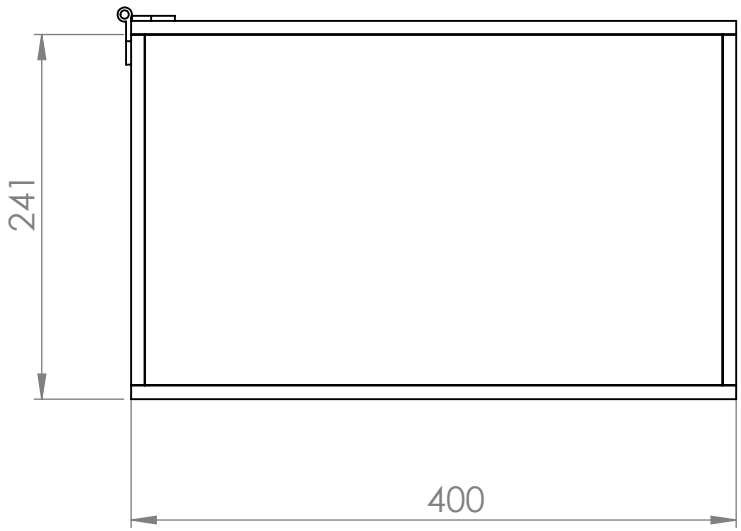

AKSİ BELİRTİLMEDİĞİ SÜRECE: BOYUTLAR MİLİMETREDİR YÜZEY CİLASI: TOLERANSLAR: DOĞRUSAL: AÇISAL:	BİTİRME:				KESKİN KENARLARI PAHLAYIN VE KIRIN	TEKNİK RESMİ ÖLÇEKLENDİRMEYİN / REVİZYON
	İSİM	İMZA	TARİH			BAŞLIK:
ÇİZEN						
DENET.						
ONAY.						
ÜRET.						
KALİTE				MALZEME:		RESİM NO. A3
						Arka_kutu_reklam_ölçüleri
				AĞIRLIK:		ÖLÇEK:1:10 / SAYFA 1 / 1